POŠEVNI STROP V MANSARDI

M 1:10

VSE MERE KONTROLIRATI NA LICU MESTA! NA NESKLADJA OPOZORITI IN USKLADITI Z ARHITEKTOM.

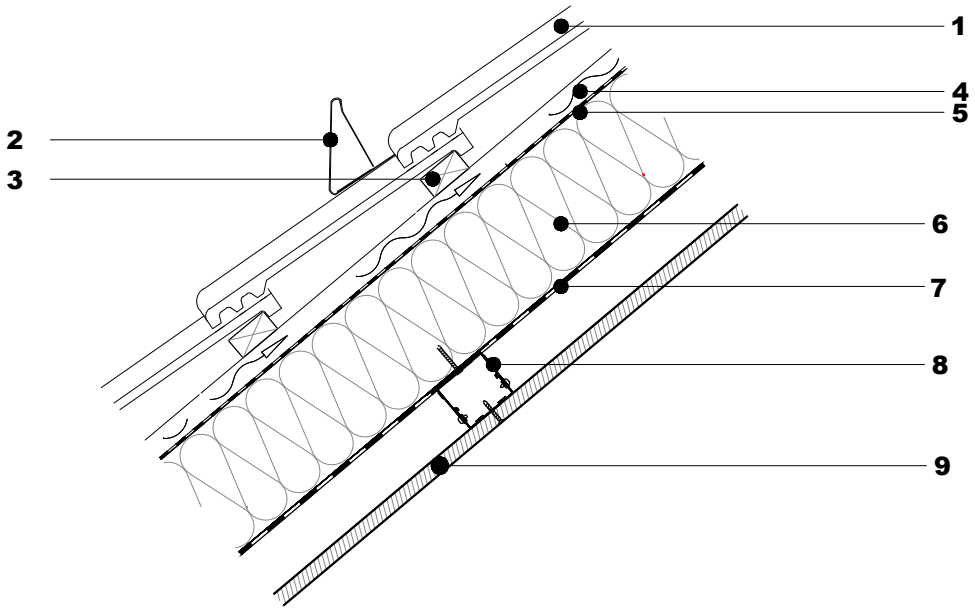

SESTAVA

1. NOVA STREŠNA KRITINA (ENAKA OBSTOJEČI)

2. SNEGOBRAN (ENAK OBSTOJEČEMU)

3. PREČNE LETVE (KONTRA LETVE) - **3x5CM**

4. VZDOLŽNE LETVE (ZRAČNI KANAL) - **3CM**

5. SEKUNDARNA KRITINA (VODOODPORNA, PAROPROPUSTNA FOLIJA) - **0,15CM**

6. IZOLACIJA MED ŠPIROVCI, toplotna izolacija iz izolacijskega filca mineralne steklene volne, za toplotno izolacijo poševnih streh, λD = 0,032 W/mK, standard SIST EN 13162, razred gorljivosti A1 po EN 13501-1 - **16CM**

7. PARNA ZAPORA ALI OVIRA, visoko kvalitetna dvoslojna polipropilenska folija s polyolefinsko polimerno prevleko, površinska masa min. 120g/m2, debelina min. 0,20mm, razred gorljivosti E, faktor upora difuziji vodne pare μ = 25 000, zaporna vrednost za prehod vodne pare Sd = 5m, stiki medsebojno lepljeni, - **0,15CM**

8. ENOJNA KOVINSKA PODKONSTRUKCIJA, PRITRJENA NA ŠPIROVCE - **5CM**

9. LESENE ENOSTRANSKO OBLANE DESKE - **2CM**

© **Studio 1991** - uporaba dela projekta ali celote samo s pisnim soglasjem avtorjev